Ersatzteilliste

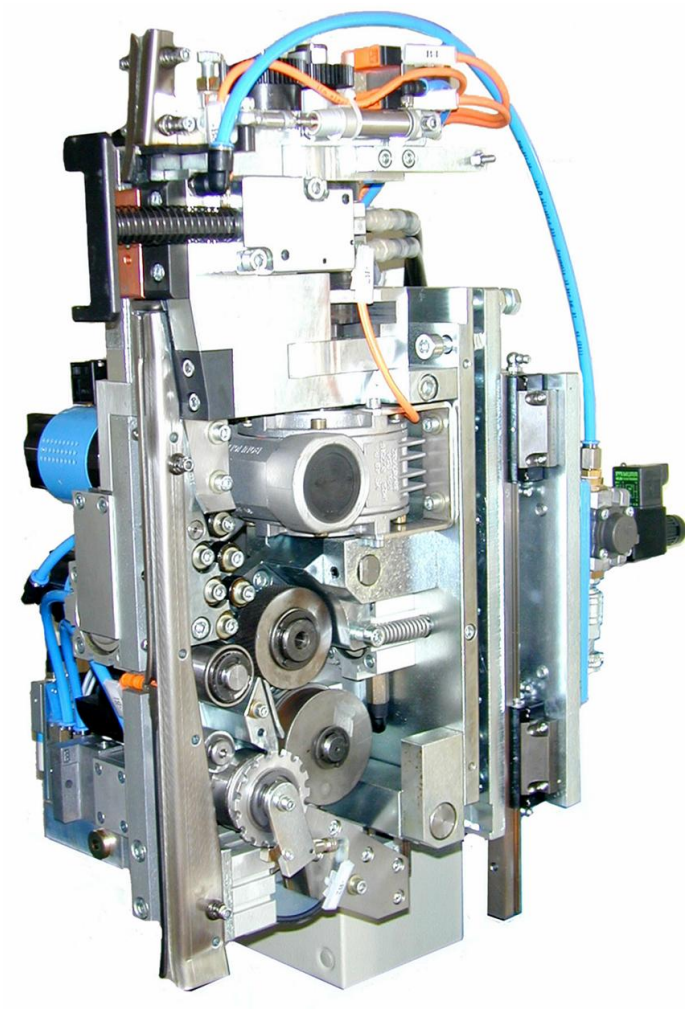

VS 12-L-LD-HD

02 0004

Pneumatischer Umreifungskopf für Stahlband

Schweißverschluss

1 und 2 Schweißpunkte

TITAN®
Wir halten zusammen

INHALTSVERZEICHNIS

Seite

1. Schweiß und Elektrokonsole 3
2. Schweißstation 2 Schweißpunkte 4
3. Schweißstation 1 Schweißpunkt 5
4. Schweiß und Elektrokonsole 2 Schweißpunkt 6
5. Schweiß und Elektrokonsole 1 Schweißpunkt 7
6. Pneumatikausrüstung 8
7. Multi Funktionsblock 9
8. Band im Kopf-Einheit 10
9. Kopfabschaltung 11
10. Ersatzteilliste 12
11. Bestellformular 28

1. Schweiß und Elektrokonsole

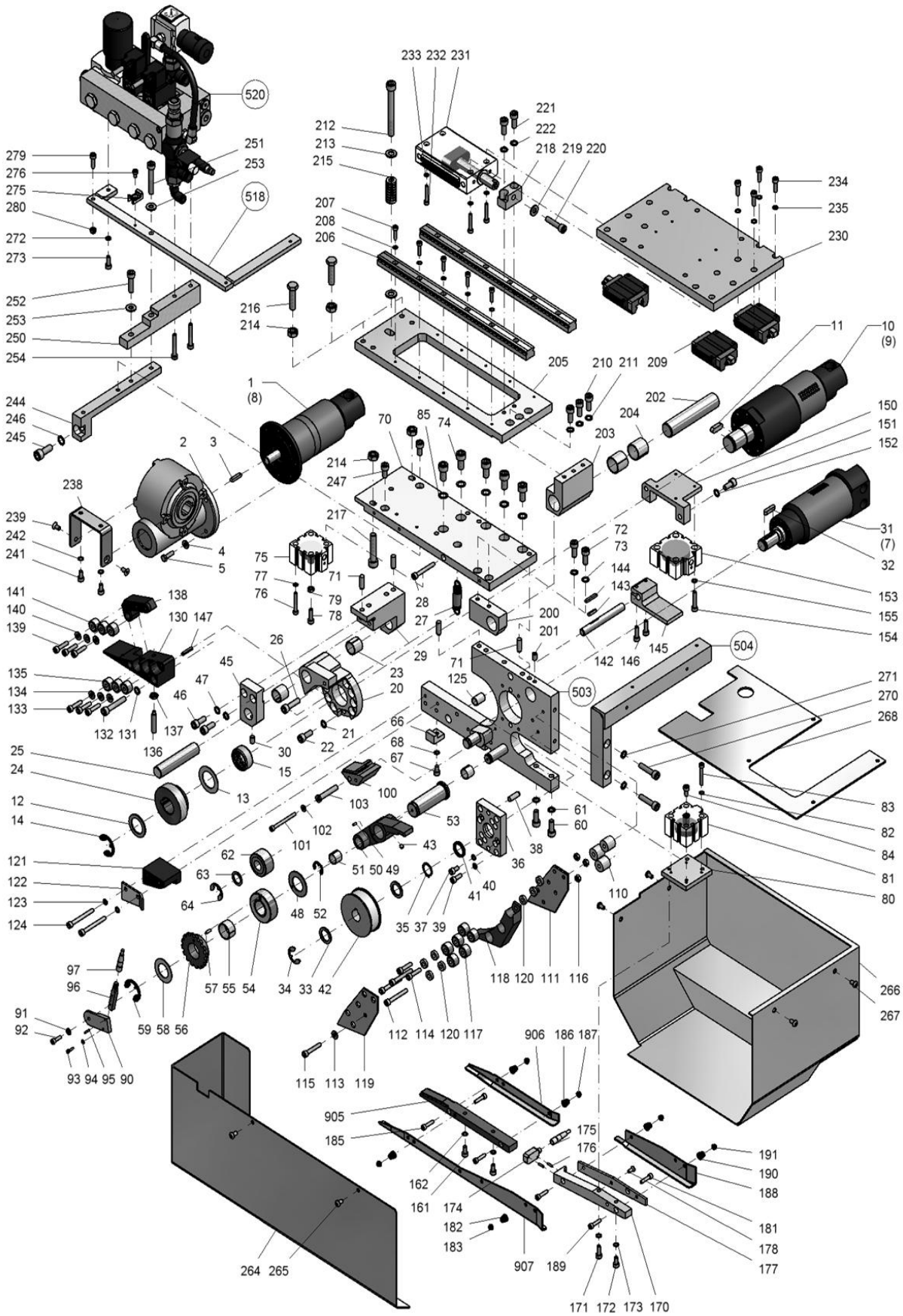

2. Schweißstation 2 Schweißpunkte

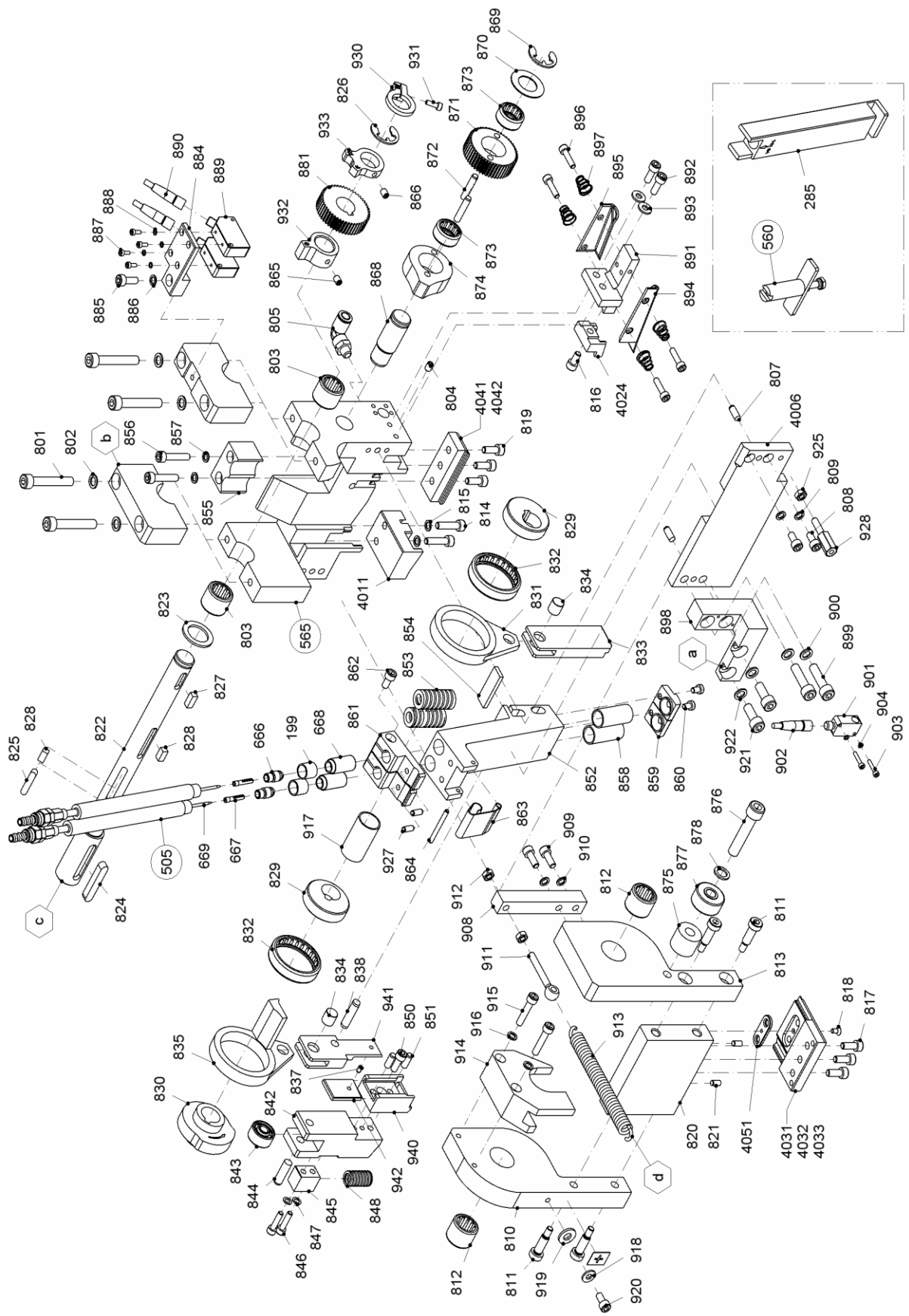

3. Schweißstation 1 Schweißpunkt

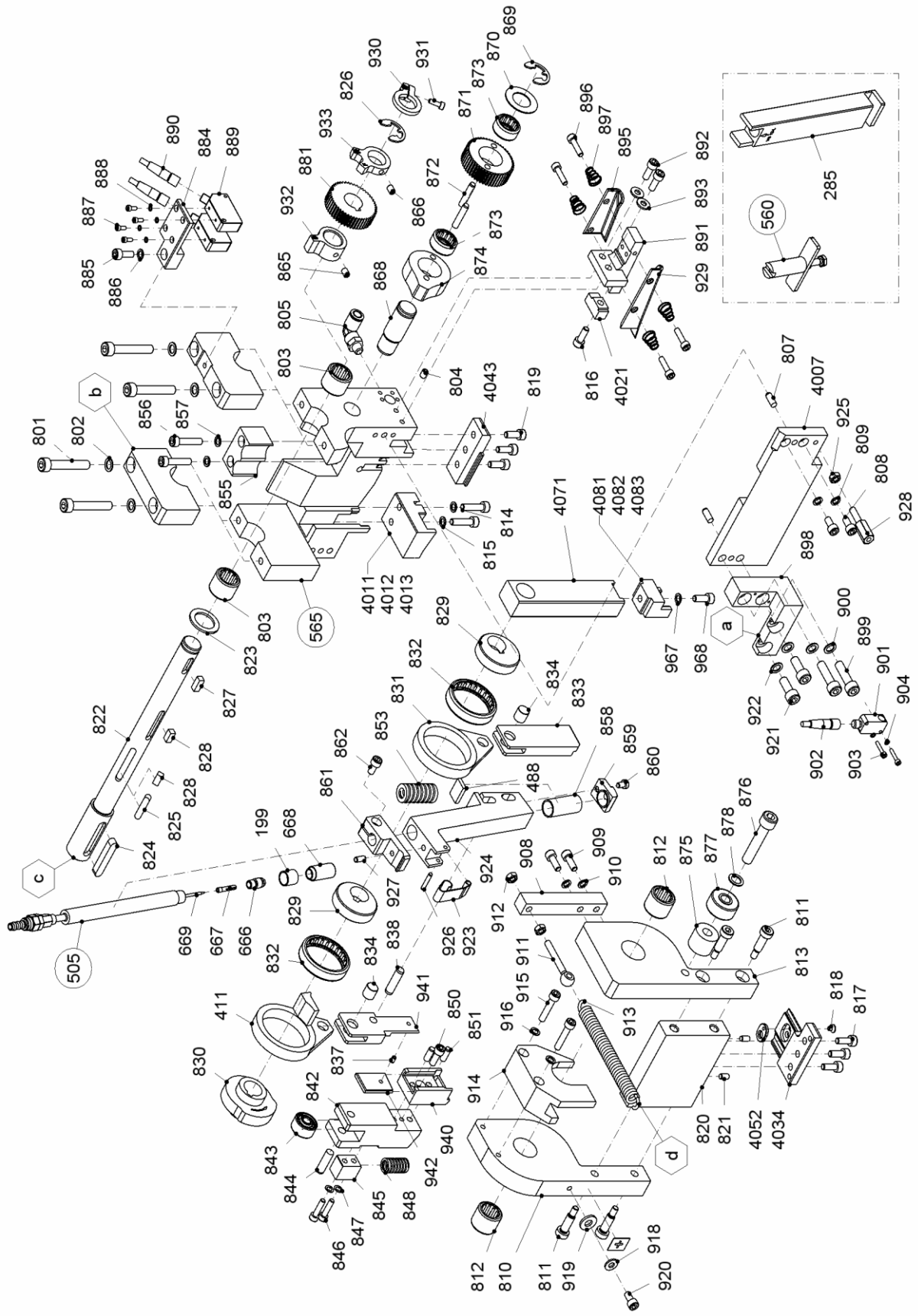

4. Schweiß und Elektrokonsole 2 Schweißpunkt

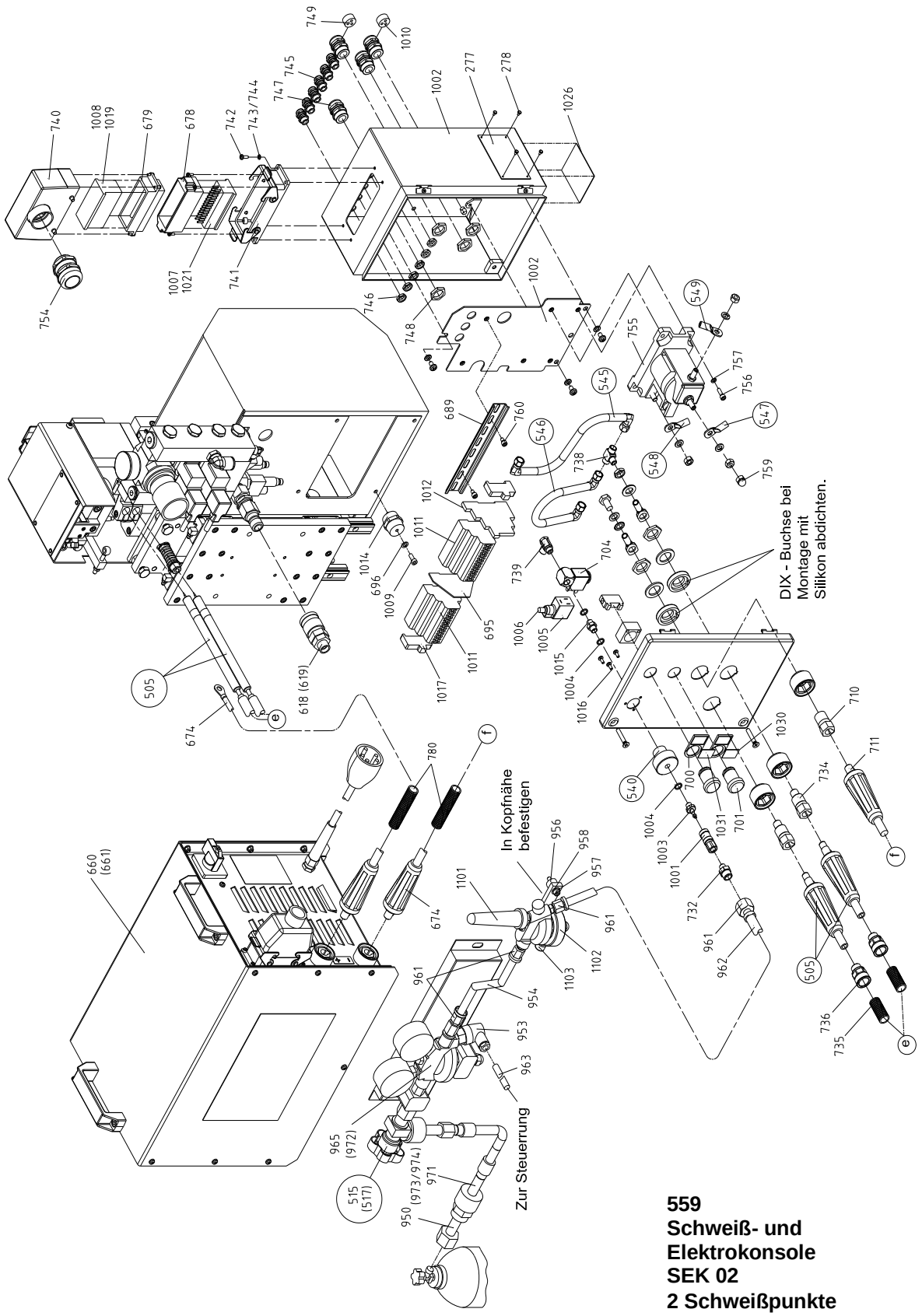

559
Schweiß- und Elektrokonsole SEK 02
2 Schweißpunkte

5. Schweiß und Elektrokonsole 1 Schweißpunkt

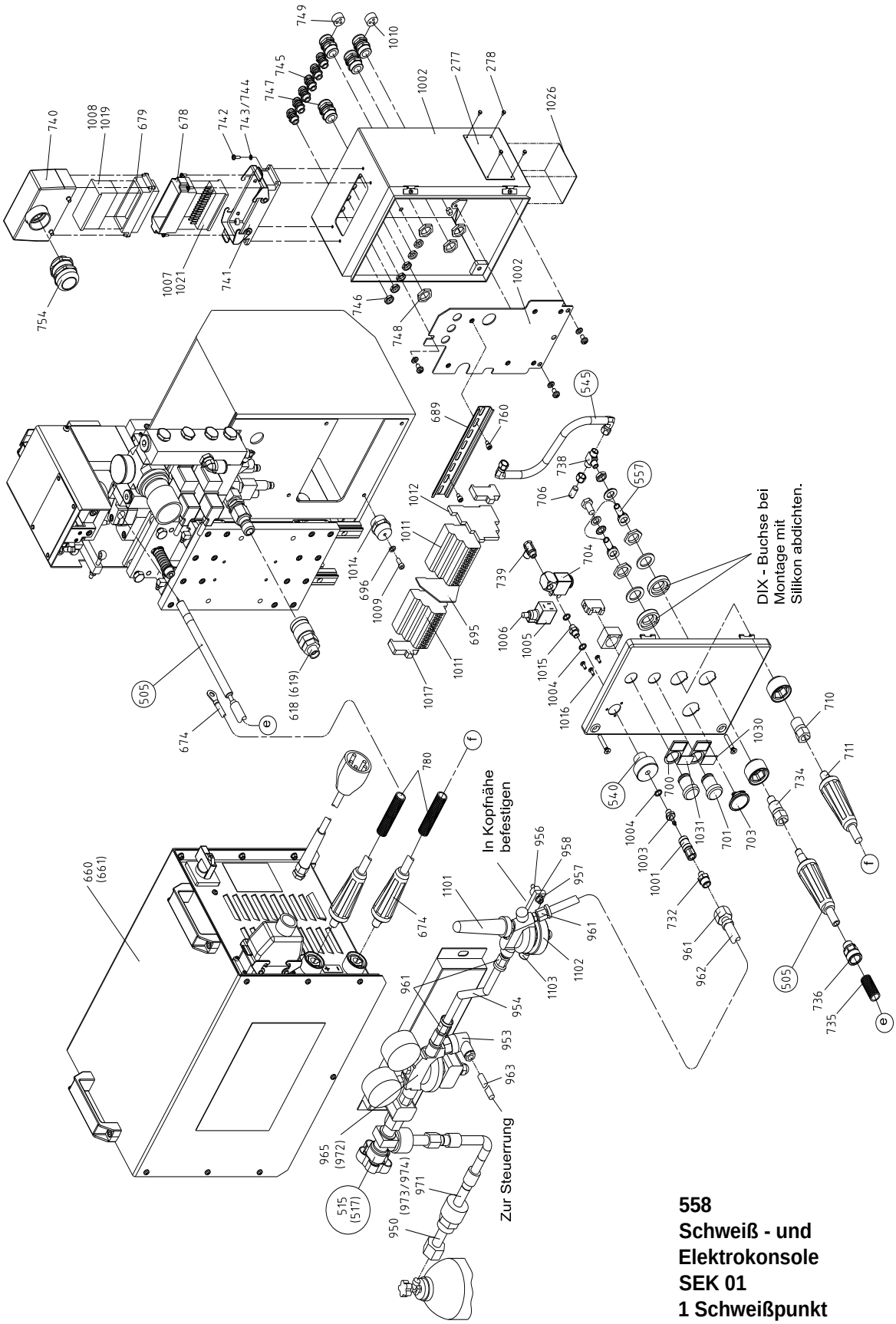

558
Schweiß - und
Elektrokonsole
SEK 01
1 Schweißpunkt

6. Pneumatikausrüstung

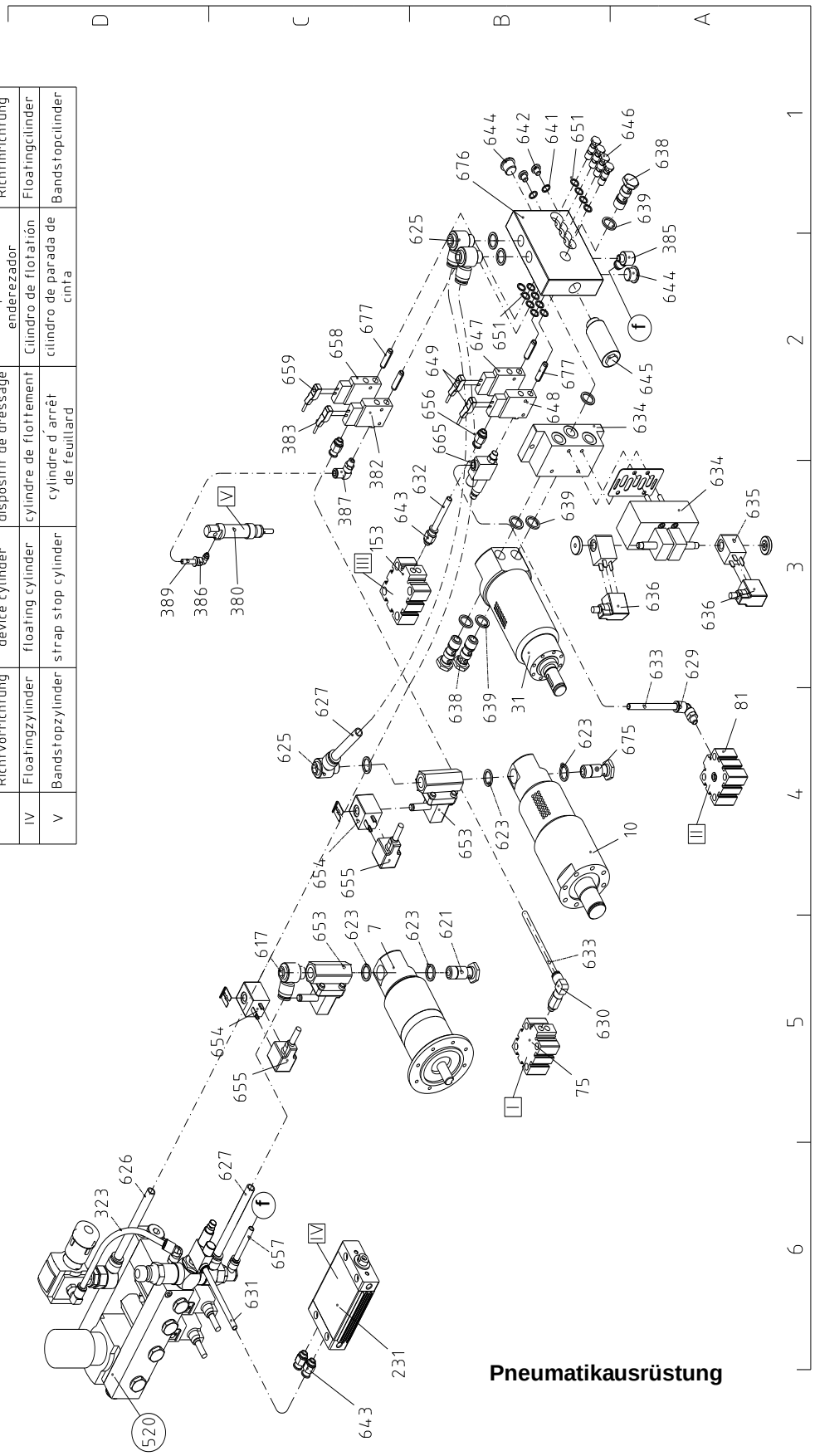

Benennung/Description/Denomination/Denominación/Benaming					
Nr	DE	GB	FR	ES	NL
I	Andrückzylinder Spannwippe	Tensioning slide cylinder	cylindre de appuyer de bascule de tension	Cilindro de apriete Báscula de tensión	Aandrukcilinder Spanwip
II	Andrückzylinder Transportwippe	Transport slide cylinder	cylindre de appuyer de bascule de transport	Cilindro de apriete Báscula de transporte	Aandrukcilinder Transportwip
III	Andrückzylinder Richtvorrichtung	Straightening device cylinder	cylindre de appuyer de dispositif de dressage	Cilindro de apriete Dispositivo enderezador	Aandrukcilinder Richtinrichtung
IV	Floatingzylinder	floating cylinder	cylindre de flottement	Cilindro de flotatión	Floatingcilinder
V	Bandstopzylinder	strap stop cylinder	cylindre d´arrêt de feuillard	cilindro de parada de cinta	Bandstopcilinder

7. Multi Funktionsblock

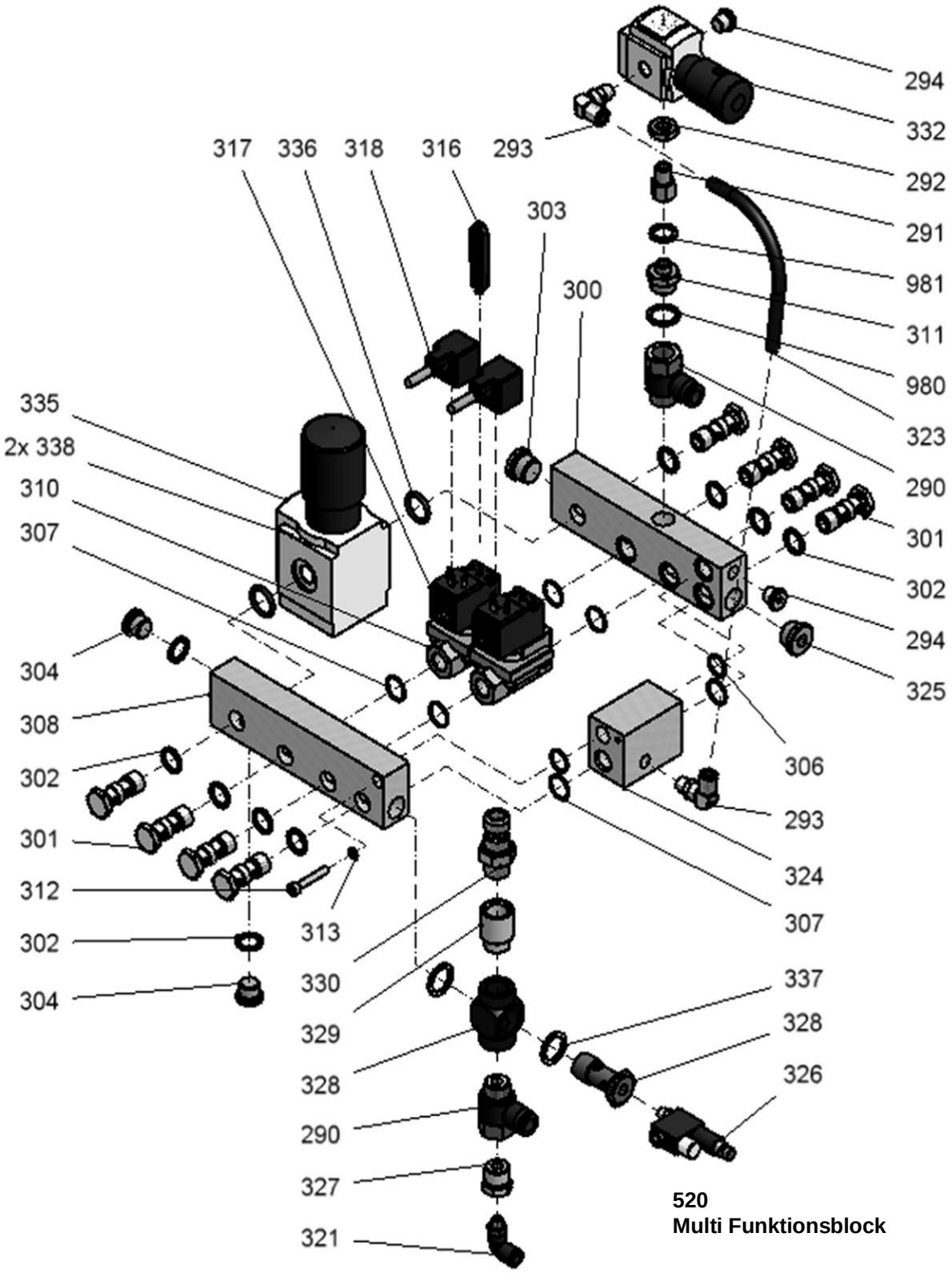

520
Multi Funktionsblock

8. Band im Kopf-Einheit

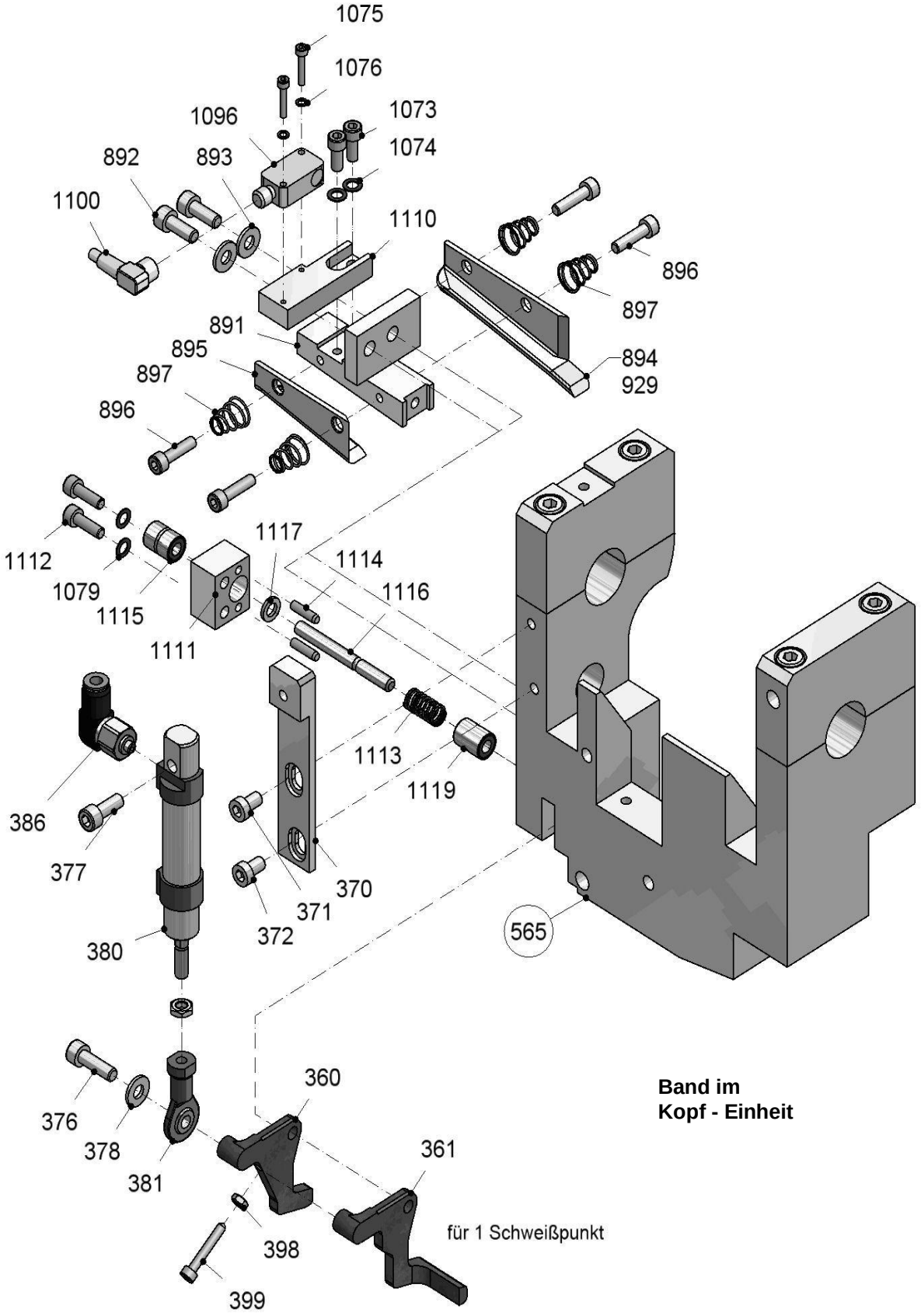

Band im Kopf - Einheit

9. Kopfabschaltung

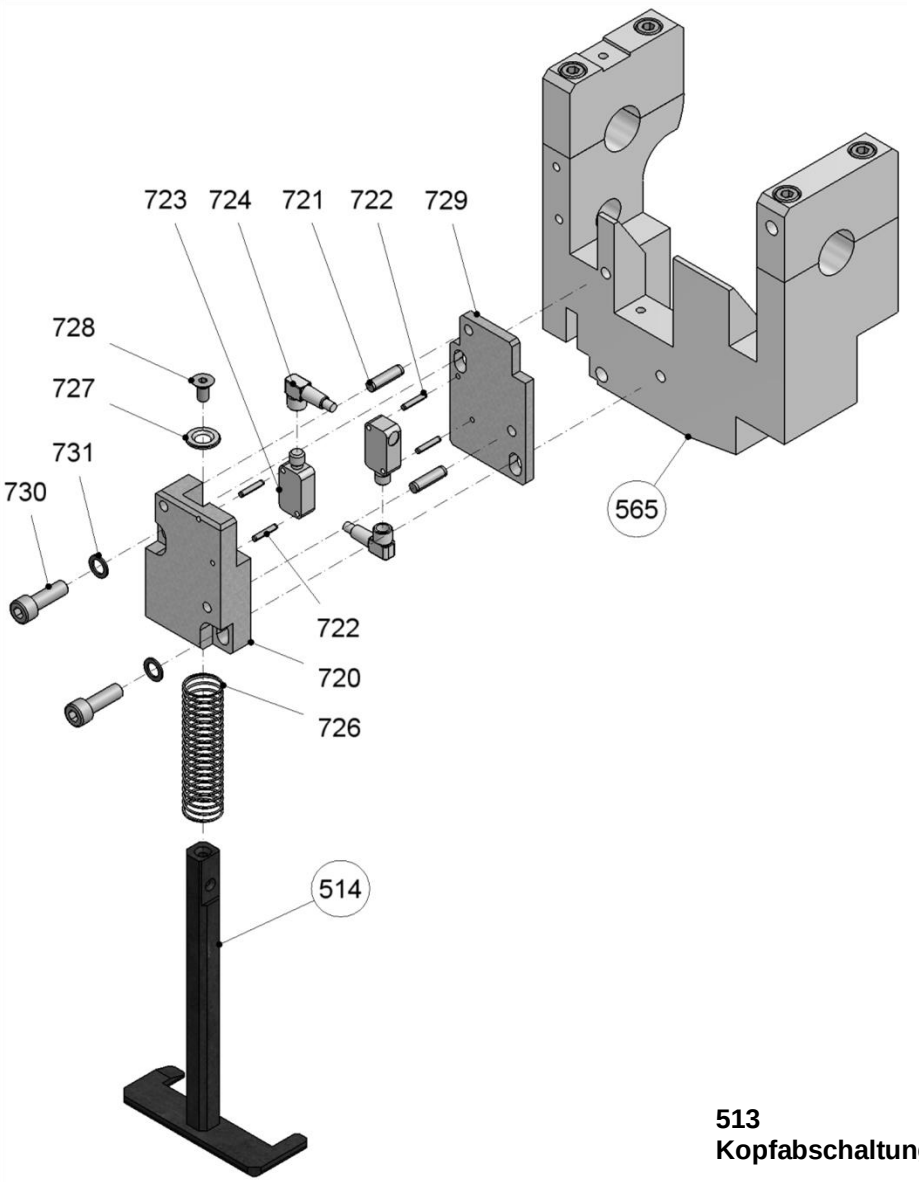

513
Kopfabschaltung

10. Ersatzteilliste

Pos.-Nr.	Bestell-Nr.	Benennung	Abmessung	DIN	Stück	Bemerkung
1	020004 – 1	Druckluftmotor	1500F6LR		1	
2	020004 – 2	Schneckengetriebe	MVF 49	i = 28	1	
3	020004 – 3	Paßfeder	5 x 5 x 25	6885	1	
4	020004 – 4	Spannscheibe	6	6796	4	
5	020004 – 5	Sechskantschraube	M6 x 20	933	4	
7	020004 – 7	Druckluftmotor	640F6FR		1	R
8	020004 – 8	Druckluftmotor	1500F6LR		1	R
9	020004 – 9	Druckluftmotor	90F6RR		1	R
10	020004 – 10	Druckluftmotor	90F6RR		1	
11	020004 – 11	Paßfeder	8 x 7 x 25	6885	1	V
12	020004 – 12	Stützscheibe	S28 x 40 x 2	988	1	V
13	020004 – 13	Axialscheibe	AS 3047		1	V
14	020004 – 14	Sicherungsscheibe	19	6799	1	
15	020004 – 15	Nadelhülse	DL 3016		1	
20	**020004 – 20**	**Spannwippe**			**1**	
21	020004 – 21	Sicherungsscheibe	S8		3	
22	020004 – 22	Zylinderschraube	M8 x 20	912	3	
23	020004 – 23	DU-Buchse	2020 DU		2	
24	**020004 – 24**	**Spannrad**			**1**	**V**
25	**020004 – 25**	**Achse 1**			**1**	
26	020004 – 26	Zylinderschraube	M8 x 30	912	1	
27	020004 – 27	Zugfeder	RZ-142		1	
28	020004 – 28	Zylinderschraube	M6 x 45	912	1	
29	**020004 – 29**	**Lagerbock**			**1**	
30	020004 – 30	Gewindestift	M8 x 12	913	1	
31	020004 – 31	Druckluftmotor	640F6FR		1	
32	020004 – 32	Paßfeder	A6 x 6 x 25	6885	1	V
33	020004 **– 33**	Stützscheibe	20 x 28 x 2	988	2	V
34	020004 – 34	Sicherungsscheibe	15	6799	1	V
35	020004 – 35	Sicherungsring	20 x 1,2	471	1	
36	**020004 – 36**	**Lagerschild**			**1**	
37	020004 – 37	Zylinderschraube	M6 x 12	912	4	
38	020004 – 38	Zylinderstift	8m6 x 24	6325	2	
39	020004 – 39	Zylinderschraube	M6 x 16	912	4	
40	020004 – 40	Sicherungsscheibe	S6		8	
41	020004 – 41	Dichtring	G20 x 26 x 4		1	
42	**020004 – 42**	**Transportrolle**			**1**	**V**
43	020004 – 43	Gewindestift	M6 x 8	913	1	

V = Verschleißteile
R = Austauschteile
B = bei Bedarf
O = Option

Pos.-Nr.	Bestell-Nr.	Benennung	Abmessung	DIN	Stück	Bemerkung
45	**020004 – 45**	**Lagerdeckel**			**1**	
46	020004 – 46	Zylinderschraube	M8 x 20	912	2	
47	020004 – 47	Sicherungsscheibe	S8		2	
48	020004 – 48	DU-Anlaufscheibe	WC24DU		1	
49	020004 – 49	Spannhülse	3 x 8	1481	1	
50	**020004 – 50**	**Transportschwinge**			**1**	
51	020004 – 51	DU-Buchse	1615 DU		2	
52	020004 – 52	Sicherungsscheibe	12	6799	1	
53	**020004 – 53**	**Achse 2**			**1**	
54	**020004 – 54**	**Stützrolle**			**1**	**V**
55	020004 – 55	DU-Buchse	2515 DU		1	
56	**020004 – 56**	**Zählscheibe**			**1**	
57	020004 – 57	Spannhülse	4 x 12		1	
58	020004 – 58	Axialscheibe	AS 2542		1	V
59	020004 – 59	Sicherungsscheibe	19	6799	1	V
60	020004 – 60	Zylinderschraube	M8 x 22	912	2	
61	020004 – 61	Sicherungsscheibe	S8		2	
62	020004 – 62	Laufrolle	FG 1740 EE		1	V
63	020004 – 63	Stützscheibe	S17 x 24	988	1	V
64	020004 – 64	Sicherungsscheibe	15	6799	1	V
66	**020004 – 66**	**Stützwinkel**			**1**	
67	020004 – 67	Zylinderschraube	M6 x 8	912	1	
68	020004 – 68	Sicherungsscheibe	S6		1	
70	**020004 – 70**	**Deckplatte**			**1**	
71	020004 – 71	Zylinderstift	8m6 x 26	6325	4	
72	020004 – 72	Zylinderschraube	M8 x 20	912	2	
73	020004 – 73	Sicherungsscheibe	S8		2	
74	020004 – 74	Zylinderschraube	M10 x 20	912	5	
75	020004 – 75	Kurzhubzylinder	Nr. 188226		1	
76	020004 – 76	Zylinderschraube	M5 x 35	912	4	
77	020004 – 77	Sicherungsscheibe	S5		4	
78	020004 – 78	Zylinderschraube	M6 x 20	912	1	
79	020004 – 79	Sechskantmutter	B M6	439	1	
80	**020004 – 80**	**Zylinderplatte**			**1**	
81	020004 – 81	Kurzhubzylinder	Nr. 188226		1	
82	020004 – 82	Sicherungsscheibe	S5		4	
83	020004 – 83	Zylinderschraube	M5 x 35	912	4	
84	020004 – 84	Zylinderschraube	M6 x 12	912	1	
85	020004 – 85	Sicherungsscheibe	S10		5	
90	**020004 – 90**	**Schalterhalter**			**1**	
91	020004 – 91	Spannscheibe	5	6799	1	
92	020004 – 92	Zylinderschraube	M5 x 16	912	1	
93	020004 – 93	Zylinderschraube	M3 x 12	912	1	
94	020004 – 94	Spannscheibe	3	6799	1	
95	020004 – 95	Spannhülse	2,5 x 12	1481	1	
96	020004 – 96	Sensor induktiv	IB 090176		1	

V = Verschleißteile
R = Austauschteile
B = bei Bedarf
O = Option

Pos.-Nr.	Bestell-Nr.	Benennung	Abmessung	DIN	Stück	Bemerkung
97	020004 – 97	Kabeldose	E10353		1	
100	**020004 – 100**	**Bandführungsklotz**			**1**	
101	020004 – 101	Zylinderschraube	M5 x 55	912	1	
102	020004 – 102	Spannscheibe	5	6799	1	
103	**020004 – 103**	**Distanzbüchse 1**			**1**	
110	**020004 – 110**	**Distanzbüchse 2**			**3**	
111	**020004 – 111**	**Seitenführung, rechts hinten**			**1**	
112	020004 – 112	Zylinderschraube	M6 x 45	912	3	
113	020004 – 113	Spannscheibe	6	6799	1	
114	020004 – 114	Zylinderschraube	M6 x 25	912	2	
115	020004 – 115	Zylinderschraube	M6 x 35	912	1	
116	020004 – 116	Sechskantmutter	M6	934	3	
117	020004 – 117	Laufrolle	FG 619 EE		6	
118	**020004 – 118**	**Bandführung**			**1**	
119	**020004 – 119**	**Seitenführung, links hinten**			**1**	
120	**020004 – 120**	**Distanzscheibe**			**7**	
121	**020004 – 121**	**Führung, vorn**			**1**	
122	**020004 – 122**	**Seitenführung, vorn**			**1**	
123	020004 – 123	Sicherungsscheibe	S6		2	
124	020004 – 124	Zylinderschraube	M6 x 55	912	2	
125	020004 – 125	DU-Buchse	12 x14 x 20		1	
130	**020004 – 130**	**Rollenhalter**			**1**	
131	020004 – 131	Sicherungsscheibe	S8		1	
132	020004 – 132	Zylinderschraube	M8 x 45	912	1	
133	020004 – 133	Zylinderschraube	M6 x 25	912	3	
134	020004 – 134	Spannscheibe	6	6799	3	
135	020004 – 135	Laufrolle	FG 619 EE		3	
136	020004 – 136	Gewindestift	M8 x 1 x 40	915	1	
137	020004 – 137	Sechskantmutter	M8 x 1	439	1	
138	**020004 – 138**	**Richthebel**			**1**	
139	020004 – 139	Zylinderschraube	M6 x 25	912	3	
140	020004 – 140	Spannscheibe	6	6799	3	
141	020004 – 141	Laufrolle	FG 619 EE		3	
142	**020004 – 142**	**Welle**			**1**	
143	020004 – 143	Paßfeder	A 4 x 4 x 20	6885	1	
144	020004 – 144	Paßfeder	A 4 x 4 x 28	6885	1	
145	**020004 – 145**	**Klemmhebel**			**1**	
146	020004 – 146	Zylinderschraube	M6 x 20	912	2	
147	020004 – 147	Spannstift	5 x 24	7343	1	
150	**020004 – 150**	**Zylinderplatte 1**			**1**	
151	020004 – 151	Zylinderschraube	M8 x 16	6912	2	
152	020004 – 152	Sicherungsscheibe	S8		2	
153	020004 – 153	Kurzhubzylinder	AEVC-50-10-I-P		1	
154	020004 – 154	Zylinderschraube	M6 x 30	912	4	
155	020004 – 155	Sicherungsscheibe	S6		4	

V = Verschleißteile
R = Austauschteile
B = bei Bedarf
O = Option

Pos.-Nr.	Bestell-Nr.	Benennung	Abmessung	DIN	Stück	Bemerkung
161	020004 – 161	Zylinderschraube	M6 x 12	912	2	
162	020004 – 162	Sicherungsscheibe	S6		2	
170	**020004 – 170**	**Kanalrücken, hinten**			**1**	
171	020004 – 171	Zylinderschraube	M6 x 16	912	1	
172	020004 – 172	Zylinderschraube	M6 x 12	912	1	
173	020004 – 173	Sicherungsscheibe	S6		2	
174	020004 – 174	Näherungsschalter	IS 3002 BPOG		1	
175	020004 – 175	Kabeldose	E 10353		1	
176	020004 – 176	Spannstift	3 x 12	7346	2	
177	**020004 – 177**	**Seitenführung**			**1**	
178	020004 – 178	Senkschraube	M5 x 12	7991	1	
181	**020004 – 181**	**Federschraube**	**M5**		**2**	
182	020004 – 182	Kegelfeder	BUS 04/006		2	
183	020004 – 183	Sechskantmutter	M5	985	2	
185	**020004 – 185**	**Federschraube**	**M5**		**2**	
186	020004 – 186	Kegelfeder	BUS 04/006		2	V
187	020004 – 187	Sechskantmutter	M5	985	2	V
188	**020004 – 188**	**Kanalklappe, rechts hinten**			**1**	**V**
189	**020004 – 189**	**Federschraube**	**M5**		**2**	
190	020004 – 190	Kegelfeder	BUS 04/006		2	
191	020004 – 191	Sechskantmutter	M5	985	2	
199	**020004 – 199**	**Isolator**			**1**	
200	**020004 – 200**	**Lagerklotz**			**1**	
201	020004 – 201	Gewindestift	M8 x 12	913	1	
202	**020004 – 202**	**Achse**			**1**	
203	**020004 – 203**	**Auflage**			**1**	
204	020004 – 204	DU-Buchse	2525 DU		2	
205	**020004 – 205**	**Grundplatte**			**1**	
206	020004 – 206	Führungsschiene	TKD 20370		2	
207	020004 – 207	Zylinderschraube	M5 x 20	912	10	
208	020004 – 208	Sicherungsscheibe	S5		10	
209	020004 – 209	Führungswagen	KWE 20 V0		4	
210	020004 – 210	Zylinderschraube	M8 x 20	912	3	
211	020004 – 211	Sicherungsscheibe	S8		3	
212	020004 – 212	Zylinderschraube	M10 x 90	912	1	
213	020004 – 213	Scheibe	B 10,5	125	2	
214	020004 – 214	Sechskantmutter	M 10	934	4	
215	020004 – 215	Druckfeder	19 x 44	SDF 800	1	
216	020004 – 216	Sechskantschraube	M10 x 40	933	2	
217	020004 – 217	Zylinderschraube	M10 x 50	912	2	
218	**020004 – 218**	**Bock**			**1**	
219	020004 – 219	Spannscheibe	8	6799	1	
220	020004 – 220	Zylinderschraube	M8 x 35	912	1	
221	020004 – 221	Zylinderschraube	M8 x 20	912	2	
222	020004 – 222	Sicherungsscheibe	S8		2	

V = Verschleißteile
R = Austauschteile
B = bei Bedarf
O = Option

Pos.-Nr.	Bestell-Nr.	Benennung	Abmessung	DIN	Stück	Bemerkung
230	**020004 – 230**	**Befestigungsplatte**			**1**	
231	020004 – 231	Flachzylinder	DZF-40-50-P-A		1	
232	020004 – 232	Zylinderschraube	M5 x 30	912	4	
233	020004 – 233	Sicherungsscheibe	S5		4	
234	020004 – 234	Zylinderschraube	M6 x 20	912	16	
235	020004 – 235	Sicherungsscheibe	S6		16	
238	**020004 – 238**	**Drehmomentstütze**			**1**	
239	020004 – 239	Senkschraube	M6 x 12	10642	2	
241	020004 – 241	Zylinderschraube	M6 x 12	912	4	
242	020004 – 242	Spannscheibe	6	6799	2	
244	**020004 – 244**	**Brücke**			**1**	
245	020004 – 245	Zylinderschraube	M10 x 25	912	1	
246	020004 – 246	Sicherungsscheibe	S10		1	
247	020004 – 247	Zylinderschraube	M8 x 16	912	2	
250	**020004 – 250**	**Verbindungsstück**			**1**	
251	020004 – 251	Zylinderschraube	M8 x 50	912	1	
252	020004 – 252	Zylinderschraube	M8 x 30	912	1	
253	020004 – 253	Spannscheibe	8	6799	2	
254	020004 – 254	Zylinderschraube	M6 x 40	912	2	
264	**020004 – 264**	**Schutzblech, vorn**			**1**	
265	020004 – 265	Linsenschraube	M6 x 8	Un-brako	3	
266	**020004 – 266**	**Schutzhaube**			**1**	
267	020004 – 267	Linsenschraube	M6 x 8	Un-brako	4	
268	**020004 – 268**	**Rückenblech**			**1**	
270	020004 – 270	Zylinderschraube	M8 x 35	912	2	
271	020004 – 271	Sicherungsscheibe	S8		2	
272	020004 – 272	Sicherungsscheibe	S6		1	
273	020004 – 273	Zylinderschraube	M6 x 18	912	1	
275	020004 – 275	Befestigungssockel	KR 8G5		1	
276	020004 – 276	Zylinderschraube	M5 x 8	912	1	
277	020004 – 277	Schild Standard	Al 99		1	
278	020004 – 278	Blindniet	3 x 8		4	
279	020004 – 279	Zylinderschraube	M6 x 20	912	1	
280	020004 – 280	6kt – Mutter	M6	982	1	
285	**020004 – 285**	**Einstelllehre**			**1**	
290	020004 – 295	T-Steckverschraubung	QSTF-G1/2-12		2	
291	020004 – 295	Verl. Muffe	1/4I-1/4A		1	

V = Verschleißteile
R = Austauschteile
B = bei Bedarf
O = Option

Pos.-Nr.	Bestell-Nr.	Benennung	Abmessung	DIN	Stück	Bemerkung
292	020004 – 295	Mutter	G¼“		1	
293	020004 – 295	L-Steckverschraubung	QSL-1/4-10		2	
294	020004 – 295	Blindstopfen	G¼“		2	
300	**020004 – 300**	**Verteilerleiste, vorn**			**1**	
301	020004 – 301	Hohlschraube	VT-3/8-2		8	
302	020004 – 302	Dichtring	O-3/8		10	
303	020004 – 303	Verschlussstopfen	VSTI R1/2-ED		1	
304	020004 – 304	Blindstopfen	B-3/8		2	
306	020004 – 306	O-Ring	15 x 2	3770	2	
307	020004 – 307	O-Ring	18 x 2	3770	7	
308	**020004 – 308**	**Verteilerleiste, hinten**			**1**	
310	020004 – 310	2/2 Wege Magnetventil	MN1H-2-3/8-MS		2	
311	020004 – 311	Doppelnippel	E1/4-1/2-M		1	
312	020004 – 312	Zylinderschraube	M6 x 35	912	1	
313	020004 – 313	Sicherungsscheibe	S6		1	
316	020004 – 316	Handbetätigung	AHB-MD/MF/MV		2	
317	020004 – 317	Magnetspule	MSN1G-24		2	
318	020004 – 318	Leitungsdose mit Leuchte	MSUDS-AB1Z		2	
321	020004 – 321	L-Steck-verschraubung	QSL-1/8-8		1	
323	**020004 – 323**	**Schlauch**	**40 lang**	**8x1,25**	**1**	
324	**020004 – 324**	**Verteilerleiste, rechts**			**1**	
325	**020004 – 325**	**Verschlussstopfen**			**1**	
326	020004 – 326	Druckregelventil	LRMA-1/8-QS-8		1	
327	020004 – 327	Reduziernippel	R 1/2“ x 1/8“		1	
328	**020004 – 328**	**T-Verschraubung**			**1**	
329	020004 – 329	Verlängerung	R ½“ x 25		1	
330	020004 – 330	Stecknippel	LP-012-1 WR		1	
332	020004 – 332	Druckminderventil	MS4-LRB-1/4		1	
335	020004 – 335	Druckregelventil	MS6-LR3/8-D6-OS		1	
336	020004 – 336	O-Ring	20 x 3,5	3770	2	
337	020004 – 337	ELASTO Dichtring	G1/2"		2	
338	020004 – 338	Abdeckkappen	MS6-END		2	
339	020004 – 339	Dichtring	27x21x2		1	
340	020004 – 340	Dichtring	23x17x2		1	
360	**020004 – 360**	**Bandstophebel**			**1**	**2 Schweiß-punkte**
361	**020004 – 361**	**Bandstophebel**			**1**	**1 Schweiß-punkt**
370	**020004 – 370**	**Zylinderhalter**			**1**	

V = Verschleißteile
R = Austauschteile
B = bei Bedarf
O = Option

Pos.-Nr.	Bestell-Nr.	Benennung	Abmessung	DIN	Stück	Bemerkung
371	020004 – 371	Zylinderschraube	M6 x 10	7984	1	
372	020004 – 372	Zylinderschraube	M6 x 10	7984	1	
376	020004 – 376	Zylinderschraube	M6 x 16	912	1	
377	020004 – 377	Zylinderschraube	M6 x 20	912	1	
378	020004 – 378	Spannscheibe	6	6796	1	
380	020004 – 380	Druckluftzylinder	ESNU-16-10-P-A		1	
381	020004 – 381	Gelenkkopf	SGS M6		1	
382	020004 – 382	3/2 Wegeventil	CPE 14		1	
383	020004 – 383	Steckdose mit PVC Kabel	KMYZ-9-24-2,5 LED		1	
385	020004 – 385	L-Steck-verschraubung	QSLV-1/8-8		1	
386	020004 – 386	L-Steck-verschraubung	QSRL-M5-6		1	
387	020004 – 387	L-Steck-verschraubung	QSLV-1/8-6		1	
389	**020004 – 389**	**Schlauch**	**850 lang**	**6x1**	**1**	
398	020004 – 398	Sechskantmutter	B M4	439	1	
399	**020004 – 399**	**Stellschraube**			**1**	
411	**020004 – 411**	**Schwinge**			**1**	**1 Schweiß-punkt**
488	**020004 – 488**	**Riegel**			**1**	
503	**020004 – 503**	**Seitenwand, komplett**			**1**	
504	**020004 – 504**	**Klemmkastenwinkel**			**1**	
505	**020004 – 505**	**Brenner mit Schlauch und Stecker**			**1**	
511	**020004 – 511**	**Bandstophebel, komplett**			**1**	**1 Schweiß-punkt**
512	**020004 – 512**	**Bandstophebel, komplett**			**1**	**2 Schweiß-punkte**
513	**020004 – 513**	**Kopfabschaltung**			**1**	
514	**020004 – 514**	**Stößel, komplett**			**1**	
515	**020004 – 515**	**Gasarmaturen für 1 Flasche**			**1**	
517	**020004 – 517**	**Gasarmaturen für 2 Flaschen**			**1**	**O**
518	**020004 – 518**	**Klemmkastenblech, komplett**			**1**	
520	**020004 – 520**	**Multi Funktionsblock**			**1**	
540	**020004 – 540**	**Gasadapter**			**1**	
545	**020004 – 545**	**Gasschlauch 1**			**1**	
546	**020004 – 546**	**Gasschlauch 2**			**1**	
547	**020004 – 547**	**Verbindungsleitung-Brenner 1**			**1**	
548	**020004 – 548**	**Verbindungsleitung-Brenner 2**			**1**	
549	**020004 – 549**	**Verbindungsleitung-Strom**			**1**	

V = Verschleißteile
R = Austauschteile
B = bei Bedarf
O = Option

Pos.-Nr.	Bestell-Nr.	Benennung	Abmessung	DIN	Stück	Bemerkung
557	**020004 – 557**	**Verbindungsleitung 1 Punkt**			**1**	
558	**020004 – 558**	**Schweiß- und Elektrokonsole 1 Punkt**			**1**	**1 Schweiß-punkt**
559	**020004 – 559**	**Schweiß- und Elektrokonsole 2 Punkt**			**1**	**2 Schweiß-punkte**
560	**020004 – 560**	**Brennerschlüssel komplett**			**1**	
565	**020004 – 565**	**Gehäuse, komplett**			**1**	
610	020004 – 610	2/2 Wege Magnetventil	MN1H-2-3/8-MS		1	Blasvor-richtung
611	020004 – 611	Steckverschraubung	QS-1/8-8		1	Blasvor-richtung
612	020004 – 612	Reduziernippel	R3/8“ x R1/4“		1	Blasvor-richtung
613	020004 – 613	Reduziernippel	R1/4“ x R1/8“		1	Blasvor-richtung
614	**020004 – 614**	**Schlauch**	**2 m lang**	**8x1,25**	**1**	Blasvor-richtung
615	020004 – 615	Magnetspule	MSN1G-24		1	Blasvor-richtung
616	020004 – 616	Leitungsdose mit Leuchte	MSUDS-AB1Z		1	Blasvor-richtung
617	020004 – 617	L-Steckverschraubung	QSLV-G3/8-12-L		1	
618	020004 – 618	Schnellkupplung mit Gew.	LP-012-0-L1522 M 22x1,5		1	
619	020004 – 619	Schnellkupplung mit Tülle	LP-012-0-SLO16		1	O
621	**020004 – 621**	**Hohlschraube**			**1**	
623	020004 – 623	Dichtring	O-3/8		4	
625	020004 – 625	L-Steckverschraubung	QSLV-G3/8-12-L		3	
626	**020004 – 626**	**Schlauch**	**600 lang**	**12x2**	**1**	
627	**020004 – 627**	**Schlauch**	**250 lang**	**12x2**	**2**	
628	**020004 – 628**	**Schlauch**	**400 lang**	**12x2**	**1**	
629	020004 – 629	L-Steckverschraubung	QSL-1/8-8		1	
630	020004 – 630	L-Steckverschraubung	QSLL-1/8-8		1	
631	**020004 – 631**	**Schlauch**	**400 lang**	**8x1,25**	**2**	
632	**020004 – 632**	**Schlauch**	**230 lang**	**8x1,25**	**1**	
633	**020004 – 633**	**Schlauch**	**350 lang**	**8x1,25**	**1**	
634	**020004 – 634**	**5/3 Ventil m. Grundplatte**			**1**	
636	020004 – 636	Leitungsdose mit Leuchte	AF 24V		2	
638	020004 – 638	Hohlschraube	VT 3/8-2		3	
639	020004 – 639	Dichtring	O-3/8		6	

V = Verschleißteile
R = Austauschteile
B = bei Bedarf
O = Option

Pos.-Nr.	Bestell-Nr.	Benennung	Abmessung	DIN	Stück	Bemerkung
641	020004 – 641	Dichtring	O-1/8		2	
642	020004 – 642	Blindstopfen	B1/8		2	
643	020004 – 643	Steckverschraubung	QS-1/8 -8		3	
644	020004 – 644	Blindstopfen	3/8"		2	
645	020004 – 645	Schalldämpfer	1/2"		1	
646	020004 – 646	Hohlschraube	1/8-2-PK3		4	
647	020004 – 647	3/2 Wegeventil	CPE14-M1BH-3GL		1	
648	020004 – 648	3/2 Wegeventil	CPE14-M1BH-3OL		1	
649	020004 – 649	Steckdose mit PVC Kabel	KMYZ-9-24-2,5		2	
650	020004 – 650	Aufsatz Handbetätigung	AHB-MZB		2	
651	020004 – 651	Dichtring	O-1/8		12	
653	020004 – 653	2/2 Wege Magnetventil	MN1H-2-3/8-MS		2	
654	020004 – 654	Magnetspule	MSN1G-24		2	
655	020004 – 655	Leitungsdose mit Leuchte	MSUDS-AB1Z		2	
656	020004 – 656	Steckverschraubung	QS-1/8-8		3	
657	**020004 – 657**	**Schlauch**	**450 lang**	**8x1,25**	**1**	
658	020004 – 658	3/2 Wegeventil	CPE14-M1BH-3GL		1	
659	020004 – 659	Steckdose mit PVC Kabel	KMYZ-9-24-2,5 LED		1	
660	**020004 – 660**	**Automatenschweißanlage L 250 TI**		**400 V**	**1**	
661	020004 – 661	Automatenschweißanlage L 250 TI		460 V	1	B
665	020004 – 665	Druckregelventil	LRMA-1/8-QS		1	
666	020004 – 666	Spannhülsengehäuse			1	V
667	020004 – 667	Spannhülse	2,4 Messing		1	V
668	020004 – 668	Gasdüse	Gr. 6		1	V
669	020004 – 669	Wolfram-Elektrode	WS 2 türkis		1	V
674	020004 – 674	Werstückleitung	AL25 /10M	15m	2	
675	020004 – 675	Hohlschraube	VT 3/8-2		1	
676	**020004 – 676**	**Ventilblock**			**1**	
677	020004 – 677	Spannhülse	8 x 30	1481	4	
678	020004 – 678	Rahmen für Einsatz Stift	MCR 24 S		1	
679	020004 – 679	Rahmen für Einsatz Buchse	MCR 24 B		1	
689	**020004 – 689**	**Hutschiene**			**1**	
695	020004 – 695	Abteilungstrennplatte	ATP-DIKD 1,5		1	
696	020004 – 696	Spannscheibe	6	6796	4	
700	020004 – 700	Schildträger	3SB39 25-0AX		2	
701	020004 – 701	Drucktaster flach	3SB32 02-0AA11		2	
703	**020004 – 703**	**Lochblendstopfen 1**			**1**	

V = Verschleißteile
R = Austauschteile
B = bei Bedarf
O = Option

Pos.-Nr.	Bestell-Nr.	Benennung	Abmessung	DIN	Stück	Bemerkung
704	020004 – 704	Magnetventil	9-3156.4		1	
706	020004 – 706	Zylinderstift	8m6 x 20	7	1	
710	020004 – 710	DIX - Buchse	BE 50 / 70		1	
711	020004 – 711	DIX - Stecker	SK 35		1	
720	**020004 – 720**	**Stößel Führung**			**1**	
721	020004 – 721	Spannstift	6 x 22	7343	2	
722	020004 – 722	Spannstift	3 x 16	7343	4	
723	020004 – 723	Näherungsschalter	IS 3002 BPOG		2	
724	020004 – 724	Kabeldose	LK-522 ELPS		2	
726	020004 – 726	Druckfeder	D-145 DK		1	
727	**020004 – 727**	**Scheibe**			**1**	
728	020004 – 728	Senkschraube	M6 x 12	7991	1	
729	**020004 – 729**	**Platte**			**1**	
730	020004 – 730	Zylinderschraube	M8 x 25	912	2	
731	020004 – 731	Sicherungsscheibe	S8		2	
732	020004 – 732	Doppelnippel	R1/4“ x R1/8“		1	
734	**020004 – 734**	**Einbaubuchse komplett**			**2**	
735	020004 – 735	Kabelschutz-Wellrohr	L=840		1	
736	020004 – 736	Gerade Verschraubung	17M20		1	
738	020004 – 738	T-Verschraubung	TE-8-LLR		1	
739	020004 – 739	Schwenkverschraubung	SWVE 8-LLR		1	
740	020004 – 740	Tüllen Gehäuse	H-B 24 TVH M32		1	
741	020004 – 741	Anbaugehäuse	H-B 24 AG		1	
742	020004 – 742	Zylinderschraube	M4 x 12	912	4	
743	020004 – 743	Sicherungsscheibe	S4		4	
744	020004 – 744	Mutter	M4	985	4	
745	020004 – 745	SKINTOP Verschraubung	MS-M12 x 1,5		6	
746	020004 – 746	SKINDICHT Gegenmutter	SM-M12 x 1,5		6	
747	020004 – 747	SKINTOP Verschraubung	MS-M20 x 1,5		4	
748	020004 – 748	SKINDICHT Gegenmutter	SM-M20 x 1,5		4	
749	020004 – 749	SKINTOP Mehrfachdichteins.	DIX M20 3 x 4		3	
754	020004 – 754	SKINTOP Verschraubung	MS-M32 x 1,5		1	
755	020004 – 755	Leistungsrelais	0333 201 010		1	
756	020004 – 756	Zylinderschraube	M5 x 16	912	4	
757	020004 – 757	Sicherungsscheibe	S5		4	
759	020004 – 759	Hutmutter	M8	1587	1	
760	020004 – 760	Zylinderschraube	M5 x 8	912	2	

V = Verschleißteile
R = Austauschteile
B = bei Bedarf
O = Option

Pos.-Nr.	Bestell-Nr.	Benennung	Abmessung	DIN	Stück	Bemerkung
762	020004 – 762	Einlegebrücke rot	EB 80-DIK RD		1	
763	020004 – 763	Einlegebrücke blau	EB 80-DIK BU		1	
764	020004 – 764	Einlegebrücke blau	EB 80-DIK BU		1	
775	020004 – 775	Klebeschild Blitzpfeil-Dreieck	100-W1K		1	
776	020004 – 776	Aufkleber Plus Minus			1	
777	020004 – 777	Aufkleber Gasanschluß			1	
780	020004 – 780	Kabelschutz-Wellrohr	L=15m		2	
801	020004 – 801	Zylinderschraube	M8 x 50	912	4	
802	020004 – 802	Sicherungsscheibe	S8		4	
803	020004 – 803	Nadelhülse	HK 2020		2	
804	020004 – 804	Gewindestift	M6 x 8	913	1	
805	020004 – 805	L-Verschraubung	QSL 1/8-8		1	
807	020004 – 807	Zylinderstift	6m6 x 16	6325	2	
808	020004 – 808	Zylinderschraube	M6 x 12	912	2	
809	020004 – 809	Sicherungscheibe	S6		2	
810	**020004 – 810**	**Seitenwange, links**			**1**	
811	020004 – 811	Schulter-Paßschraube	8M 6 x 20		4	
812	020004 – 812	Nadelhülse	HK 2020		2	
813	**020004 – 813**	**Seitenwange, rechts**			**1**	
814	020004 – 814	Zylinderschraube	M6 x 25	912	2	
815	020004 – 815	Sicherungscheibe	S6		2	
816	020004 – 816	Zylinderschraube	M6 x 12	912	1	
817	020004 – 817	Zylinderschraube	M6 x 16 12.9	912	3	
818	020004 – 818	Senkschraube	M4 x 6	7991	1	V
819	020004 – 819	Zylinderschraube	M6 x 16 12.9	912	3	
820	**020004 – 820**	**Grundplattenhalter**			**1**	
821	020004 – 821	Zylinderstift	5m6 x 10	6325	2	
822	**020004 – 822**	**Welle**			**1**	
823	020004 – 823	Paßscheibe	22 x 32 x 1	988	1	
824	020004 – 824	Paßfeder	8 x 7 x 45	6885	1	
825	020004 – 825	Paßfeder	6 x 6 x 28	6885	1	
826	020004 – 826	Sicherungsscheibe	15	6799	1	
827	**020004 – 827**	**Paßfeder**			**1**	
828	**020004 – 828**	**Paßfeder**			**2**	
829	**020004 – 829**	**Exzenter**			**2**	
830	**020004 – 830**	**Klemmkurve**			**1**	
831	**020004 – 831**	**Schwinge**			**1**	
832	020004 – 832	Nadelhülse	HK 4512		2	
833	**020004 – 833**	**Klemme**			**1**	**V**
834	**020004 – 834**	**Bolzen 1**			**2**	
835	**020004 – 835**	**Schwinge**			**1**	**2 Schweiß-punkte**

V = Verschleißteile
R = Austauschteile
B = bei Bedarf
O = Option

Pos.-Nr.	Bestell-Nr.	Benennung	Abmessung	DIN	Stück	Bemerkung
837	020004 – 837	Spannstift	4 x 6	1481	1	V
838	020004 – 838	Spannstift	8 x 30	7343	2	V
842	**020004 – 842**	**Stempel**			**1**	
843	020004 – 843	Laufrolle	FG 824 15 EE		1	V
844	020004 – 844	Zylinderstift	8 m6 x 28	6325	1	
845	**020004 – 845**	**Federklotz**			**1**	
846	020004 – 846	Zylinderschraube	M5 x 20	912	2	
847	020004 – 847	Sicherungsscheibe	S5		**2**	
848	020004 – 848	Druckfeder	SDF 700-16-25	rot	1	V
850	020004 – 850	Zylinderschraube	M6 x 16	912	1	V
851	020004 – 851	Zylinderstift	6m6 x 16	6325	2	V
852	**020004 – 852**	**Brennerhalter**			**1**	
853	020004 – 853	Druckfeder	SDF 700-19-38	rot	2	V
854	**020004 – 854**	**Riegel**			**1**	
855	**020004 – 855**	**Klotz**			**1**	
856	020004 – 856	Zylinderschraube	M6 x 30	912	2	
857	020004 – 857	Sicherungscheibe	S6		2	
858	**020004 – 858**	**Isolierhülse**			**2**	
859	**020004 – 859**	**Brenner Druckstück**			**2**	**V**
860	020004 – 860	Zylinderschraube	M5 x 8	7984	2	V
861	**020004 – 861**	**Halter 2**			**2**	
862	020004 – 862	Zylinderschraube	M6 x 12	912	2	
863	**020004 – 863**	**Klemmfeder**			**1**	
864	020004 – 864	Spannhülse	4 x 40	1481	1	
865	020004 – 865	Gewindestift	M6 x 8	913	1	
866	020004 – 866	Gewindestift	M6 x 8	913	1	
868	**020004 – 868**	**Bolzen**			**1**	
869	020004 – 869	Sicherungsscheibe	15	6799	1	
870	020004 – 870	Axialscheibe	AS 2035		1	
871	**020004 – 871**	**Zahnrad 2**			**1**	
872	020004 – 872	Zylinderstift	6m6 x 30	6325	2	
873	020004 – 873	Nadelhülse	DL 2012		2	
874	**020004 – 874**	**Öffnungskurve**			**1**	
875	**020004 – 875**	**Distanzrohr**			**1**	
876	020004 – 876	Zylinderschrauben	M10 x 50	912	1	
877	020004 – 877	Laufrolle	LR5200-X-2Z		1	V
878	020004 – 878	Sicherungsscheibe	S10		1	
881	**020004 – 881**	**Zahnrad 1**			**1**	
884	**020004 – 884**	**Schalterhalter**			**1**	
885	020004 – 885	Zylinderschraube	M6 x 16	912	1	
886	020004 – 886	Sicherungscheibe	S6		2	
887	020004 – 887	Zylinderschraube	M3 x 8	912	4	
888	020004 – 888	Sicherungsscheibe	S3		4	
889	020004 – 889	Schalter	IN-3002-BPKG		2	

V = Verschleißteile
R = Austauschteile
B = bei Bedarf
O = Option

Pos.-Nr.	Bestell-Nr.	Benennung	Abmessung	DIN	Stück	Bemerkung
890	020004 – 890	Kabeldose	E 10353		2	
891	**020004 – 891**	**Kanalstück**			**1**	
892	020004 – 892	Zylinderschraube	M6 x 16	912	2	
893	020004 – 893	Spannscheibe	6	9796	2	
894	**020004 – 894**	**Kanalklappe, rechts**			**1**	**V**
895	**020004 – 895**	**Kanalklappe, links**			**1**	**V**
896	**020004 – 896**	**Federschraube**			**4**	**V**
897	020004 – 897	Kegelfeder	BUS 04/006		4	V
898	**020004 – 898**	**Verbindungsstück**			**1**	
899	020004 – 899	Zylinderschraube	M 8 x 30	912	2	
900	020004 – 900	Sicherungsscheiben	S8		2	
901	020004 – 901	Schalter	IS 5035 / IS 3002 BPOG		1	
902	020004 – 902	Kabeldose	E 10353		1	
903	020004 – 903	Zylinderschraube	M3 x 16	912	2	
904	020004 – 904	Sicherungsscheiben	S3		2	
905	**020004 – 905**	**Kanalrücken, vorn**			**1**	
906	**020004 – 906**	**Kanalklappe, rechts vorn**			**1**	**V**
907	**020004 – 907**	**Kanalklappe, links**			**1**	**V**
908	**020004 – 908**	**Leiste**			**1**	
909	020004 – 909	Zylinderschraube	M6 x 16	912	2	
910	020004 – 910	Sicherungscheibe	S6		2	
911	020004 – 911	Ringschraube	M6x50 / L2=32	444	1	
912	020004 – 912	Mutter	M6	934	2	
913	020004 – 913	Zugfeder	Z 162 TX	m=4	1	
914	**020004 – 914**	**Brücke**			**1**	
915	020004 – 915	Zylinderschraube	M6 x 30	912	2	
916	020004 – 916	Sicherungscheibe	S6		2	
917	**020004 – 917**	**Distanzbüchse**			**1**	
918	020004 – 918	Spannscheibe	6	6796	1	
919	020004 – 919	Spannscheibe	8	6796	1	
920	020004 – 920	Zylinderschraube	M6 x 12	912	1	
921	020004 – 921	Zylinderschraube	M8 x 20	912	2	
922	020004 – 922	Sicherungsscheibe	S8		2	
923	**020004 – 923**	**Klemmfeder**			**1**	
924	**020004 – 924**	**Brennerhalter**			**1**	
925	020004 – 925	Mutter	M6	934	1	
926	020004 – 926	Spannhülse	4 x 20	1481	1	
927	020004 – 927	Spannhülse	5 x 12	1481	1	
928	**020004 – 928**	**Sechskantmutter**			**1**	
929	**020004 – 929**	**Kanalklappe, rechts**			**1**	
930	**020004 – 930**	**Einstellring**			**1**	
931	020004 – 931	Zylinderschraube	M4 x 12	912	1	
932	**020004 – 932**	**Schaltfinger**			**1**	
933	**020004 – 933**	**Zweifachschaltfinger**			**1**	
940	**020004 – 940**	**Abschneidplatte**			**1**	**V**
941	**020004 – 941**	**Schieber**			**1**	
942	**020004 – 942**	**Abschneidmesser**			**1**	**V**

V = Verschleißteile
R = Austauschteile
B = bei Bedarf
O = Option

Pos.-Nr.	Bestell-Nr.	Benennung	Abmessung	DIN	Stück	Bemerkung
950	020004 – 950	Adapter	200 bar		1	
953	020004 – 953	Druckwächter			1	Für Ersatzbedarf
954	020004 – 954	Schlauch	Ø 6 / L=15 m		1	
955	**020004 – 955**	**Halterung Flowmeter**			**1**	Für Ersatzbedarf
956	**020004 – 956**	**Zylinder Puffer**			**2**	
957	020004 – 957	Zylinderschraube	M6 x 16	912	1	
958	020004 – 958	Sicherungsscheibe	S 6		1	
959	020004 – 959	Druckminderer incl. Flowmeter	1-14 N.L/min		1	Für Ersatzbedarf
960	020004 – 960	Zylinderschraube	M10 x 20	912	1	Für Ersatzbedarf
961	020004 – 961	Dichtkopf mit Mutter	G ¼“		4	
962	020004 – 962	Schlauch	Ø 6 / L=3m		1	
963	020004 – 963	Steuerleitung	3 x 0,75 mm²		1	
965	020004 – 965	Stat. Einzelflaschenanlage	SE 10/300		1	
967	020004 – 967	Spannscheibe	Ø 6	6796	2	
968	020004 – 968	Zylinderschraube	M6 x 25	912	2	
970	020004 – 970	HD-Anschlussschlauch	200 bar		2	Für Ersatzbedarf
971	020004 – 971	HD-Anschlussschlauch	300 bar		2	
972	020004 – 972	Basisstation Modula Vareo	BS 50		1	
973	020004 – 973	HD-Anschlussschlauch	300 bar / 3m		2	O
974	020004 – 974	HD-Anschlussschlauch	300 bar / 5m		2	O
1001	020004 – 1001	Schnellverschluß-Kupplung	DN 2,5		1	
1002	**020004 – 1002**	**Klemmenkasten, kompl.**	**300x200x155**		**1**	
1003	020004 – 1003	Stecknippel	DN 2,5		1	
1004	020004 – 1004	Dichtring	O-1/8		3	
1005	020004 – 1005	Leitungsdose	GML 209 NJ		1	
1006	020004 – 1006	Anschlußleitung	2 x 0,75		1	
1007	020004 – 1007	Modul Einsatz Stift	MCS 4 F		6	
1008	020004 – 1008	Modul Einsatz Buchse	MCB 4 F		6	
1009	020004 – 1009	Zylinderschraube	M6 x 12	912	4	
1010	020004 – 1010	Merfachdichteinsatz	DIX-M20 4x4		1	
1011	020004 – 1011	Dreistock Initiatorenklemme	DIKD 1,5		29	
1012	020004 – 1012	Koppelrelais	24 V DC / 1W		1	
1014	020004 – 1014	Isolator	30 mm / M6		4	

V = Verschleißteile
R = Austauschteile
B = bei Bedarf
O = Option

Pos.-Nr.	Bestell-Nr.	Benennung	Abmessung	DIN	Stück	Bemerkung
1015	020004 – 1015	Doppelnippel	R1/8" x R1/8"		1	
1016	020004 – 1016	Zylinderschraube	M4 x 8	912	3	
1017	020004 – 1017	Endhalter f. Trageschiene	E/UK		2	
1018	020004 – 1018	Einlegebrücke weiß	EB 80-DIK WH		1	
1019	020004 – 1019	Modul Einsatz Buchse	MCS 10 CM		1	
1020	020004 – 1020	Crimpkontakt Buchse	H-D 1,6		10	
1021	020004 – 1021	Modul Einsatz Stift	MCS 10 CM		1	
1022	020004 – 1022	Crimpkontakt Stift	H-D 1,6		10	
1025	**020004 – 1025**	**Aufkleber Minus/Plus**			**1**	
1027	020004 – 1027	SKINDICHT Blindstopfen	BL–M25 x 1,5		2	
1028	020004 – 1028	SKINDICHT Gegenmutter	SM–M25 x 1,5		2	
1030	020004 – 1030	Schild „BAND EINLEGEN“	28 x 17 x 0,5		1	
1031	020004 – 1031	Schild „VERSCHLUSS“	28 x 17 x 0,5		1	
1073	020004 – 1073	Zylinderschraube	M5 x 12	912	2	
1074	020004 – 1074	Sicherungsscheibe	S5		2	
1075	020004 – 1075	Zylinderschraube	M3 x 16	912	2	
1076	020004 – 1076	Sicherungsscheibe	S3		2	
1079	020004 – 1079	Sicherungsscheibe	S5		2	
1096	020004 – 1096	Schalter			1	
1100	020004 – 1100	Kabeldose			1	
1101	020004 – 1101	Druckminderer Flowmeter	1-20 NL/min		1	
1102	**020004 – 1102**	**Halterung Flowmeter**			**1**	
1103	020004 – 1103	Gewindestift	M 8 x 12	913	1	
1110	**020004 – 1100**	**Schalterleiste**			**1**	
1111	**020004 – 1111**	**Führungsklotz**			**1**	
1112	020004 – 1112	Zylinderschraube	M5 x 16	912	2	
1113	020004 – 1113	Druckfeder	D-143E		1	
1114	020004 – 1114	Zylinderstift	4m6 x 16	6325	2	
1115	020004 – 1115	Linearkugellager	LMUT 6		1	
1116	**020004 – 1116**	**Zylinderstift**			**1**	
1117	020004 – 1117	Scheibe	B6,4	125	1	
1119	**020004 - 1119**	**Lagerbüchse**			**1**	
4006	**020004 – 4006**	**Gehäusedeckel**			**1**	**2 Schweiß-punkte**

V = Verschleißteile
R = Austauschteile
B = bei Bedarf
O = Option

Pos.-Nr.	Bestell-Nr.	Benennung	Abmessung	DIN	Stück	Bemerkung
4007	020004 – 4007	Gehäusedeckel			1	1 Schweiß-punkt
4011	020004 – 4011	Bandführung, oben			1	19 mm Bandbreite
4012	020004 – 4012	Bandführung, oben			1	16 mm Bandbreite
4013	020004 – 4013	Bandführung, oben			1	13 mm Bandbreite
4021	020004 – 4021	Bandführung			1	1 Schweiß-punkt
4024	020004 – 4024	Bandführung			1	2 Schweiß-punkte
4031	020004 – 4031	Grundplatte	bis 0,63 mm Banddicke		1	2 Schweiß-punkte V
4032	020004 – 4032	Grundplatte	0,8 mm Banddicke		1	2 Schweiß-punkt V
4033	020004 – 4033	Grundplatte	1,0 mm Banddicke		1	2 Schweiß-punkt V
4034	020004 – 4034	Grundplatte	bis 0,63 mm Banddicke		1	1 Schweiß-punkt V
4041	020004 – 4041	Stützleiste	bis 0,63 mm Banddicke		1	2 Schweiß-punkte
4042	020004 – 4042	Stützleiste	0,8 – 1 mm Banddicke		1	2 Schweiß-punkte
4043	020004 – 4043	Stützleiste	bis 0,63 mm Banddicke		1	1 Schweiß-punkt
4051	020004 – 4051	Schweißplatte			1	2 Schweiß-punkt V
4052	020004 – 4052	Schweißplatte			1	1 Schweiß-punkt V
4071	020004 – 4071	Zwischenstück	19,16,13 mm Bandbreite		1	1 Schweiß-punkt
4081	020004 – 4081	Führung	19mm Bandbreite		1	1 Schweiß-punkt
4082	020004 – 4082	Führung	16mm Bandbreite		1	1 Schweiß-punkt
4083	020004 – 4083	Führung	13mm Bandbreite		1	1 Schweiß-punkt

V = Verschleißteile
R = Austauschteile
B = bei Bedarf
O = Option

11. Bestellformular

TITAN Umreifungstechnik GmbH & Co. KG
Ersatzteilservice / Spare parts service / Service des pièces de rechange
Berliner Str. 51 – 55
D-58332 Schwelm

FAX: +49 (2336) 808-208

Pos.	Bestell-Nr. Order No. N° de commande	Benennung	Description	Dénomination	St. Pcs. Pc.
1	020004 – 1	Druckluftmotor			1
⇑ **Beispiel** ⇑ / ⇑ **Example** ⇑ / ⇑ **Exemple** ⇑					

Bitte entsprechende Bandbreite ankreuzen Please tick off the relevant strap width desired Veuillez cocher la largeur de feuillard adéquate		
13 mm ☐	**16 mm** ☐	**19 mm** ☐

Firma / Company / Société	
Kontaktperson / Contact person / Personne de contact	
Straße / Street / Rue	
PLZ, Ort / Zip code, place / Code postal, ville	
Telefon / Phone / Téléphone	
Fax, E-Mail	

Datum, Date, Date Unterschrift, Signature, Signature

Das TITAN Gesamtprogramm	The TITAN range of products	La gamme de produits TITAN
Umreifungsgeräte für Stahl- und Kunststoffband	**Strapping tools** for steel and plastic strap	**Appareils de cerclage** pour feuillard d'acier et plastique
Umreifungsmaschinen und Aggregate für Stahl- und Kunststoffband	**Strapping machines and aggregates** for steel and plastic strap	**Machines et têtes de cerclage** Pour feuillard d'acier et plastique
Ballenumreifungssysteme für Stahl- und Kunststoffband	**Baling systems** for steel and plastic strap	**Systèmes de cerclage de balles** Pour feuillard d'acier et plastique
Crimpsysteme	**Crimp systems**	**Systèmes crimp**
Stanzverbinder	**Strip joining devices**	**Système d'agrafage de bobines**
Verpackungsband aus Stahl- und Kunststoffband	**Strapping** Steel and plastic strap	**Feuillard d'emballage** Acier et plastique
Verschlusshülsen	**Seals**	**Chapes**
Zubehör	**Accessories**	**Accessoires**
		TITAN Umreifungstechnik GmbH & Co. KG Postfach 440, 58317 Schwelm Berliner Straße 51-55, 58332 Schwelm Telefon: +49 (0) 23 36 / 8 08-0 Telefax: +49 (0) 23 36 / 8 08-208 E-Mail: info@titan-schwelm.de www.titan-schwelm.de **Technische Änderungen vorbehalten** **Subject to technical alterations** **Sous réserve de modifications techniques**